Projecteur LED à détection - Professional Line

XLED PRO ONE Max S

avec détecteur de mouvement - blanc
EAN 4007841 086831
Réf. 086831

Schéma du circuit principal

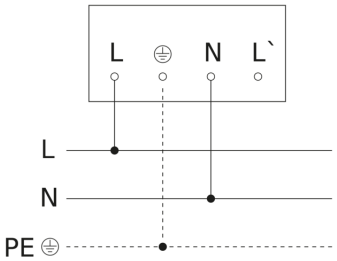
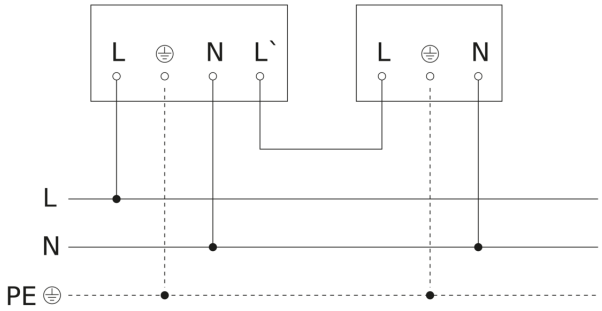
Schéma du circuit d´interconnexion maître/esclave